© 2019 CNC Instructie Buro, alle rechten voorbehouden

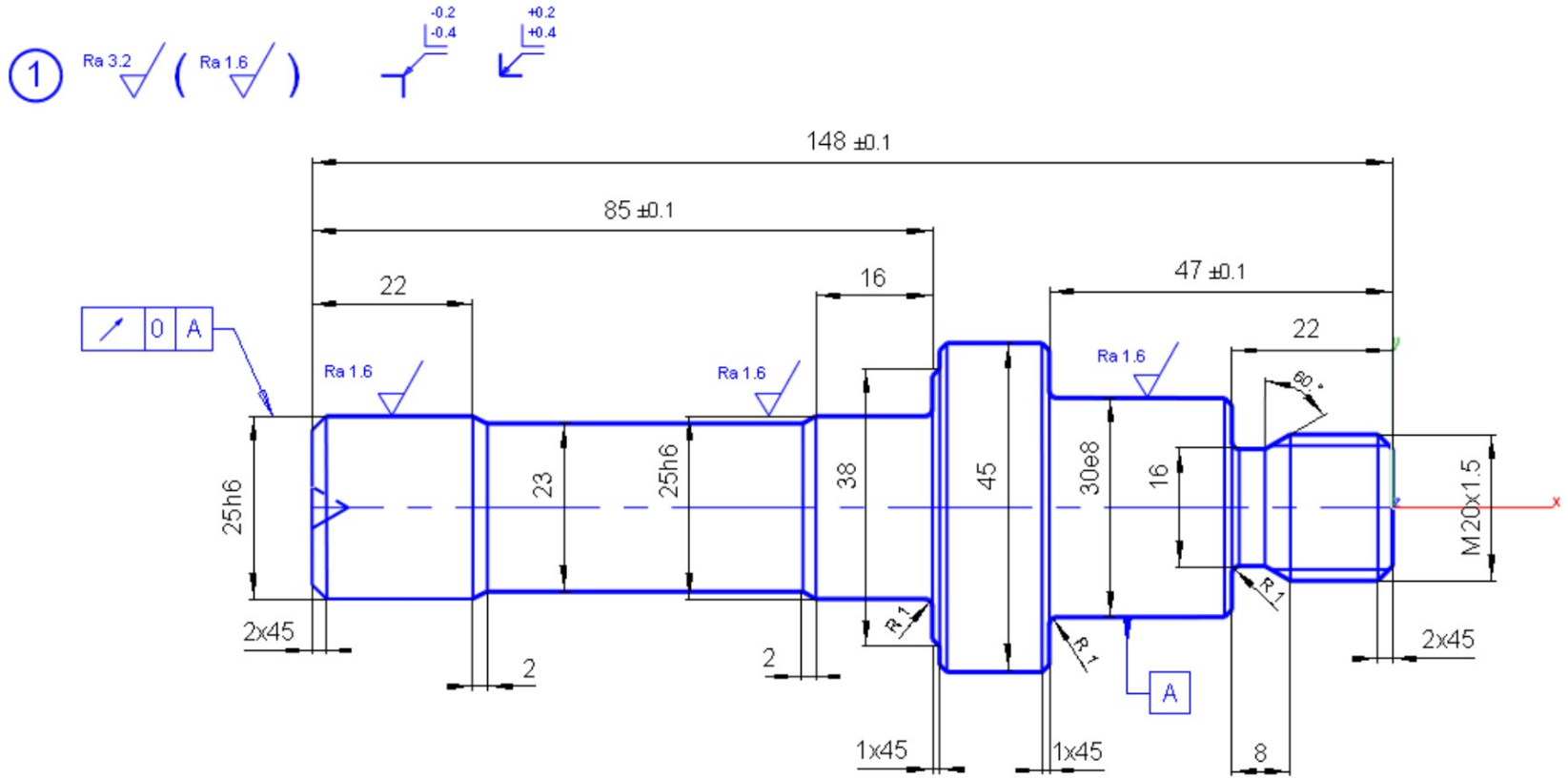

1	1	NC 1	AlCu4MgSi D50 x L150	EN AW-2017	
St.nr.	Aantal	Benaming	Materiaal / Afm.	Normblad	Opmerking
RUWHEID VOLGENS NEN 3634	ALG. TOLERANTIES VOLGENS NEN-ISO 2768		TEK. NR. - REV DR NC 1		VORM- EN PLAATS-TOLERANTIES VOLGENS NEN 3311
AM. PROJECTIE	SCHAAL: 1 : 1		GETEKEND:		OPMERKINGEN:
	MAATEENHEID: MM		AFDELING:		
	DATUM: 2015-05-05		GEZIEN:		
CNC INSTRUCTIE BURO	BENAMING Praktijkoefening CNC draaien			GEWICHT [KG]	A4

PROJECT